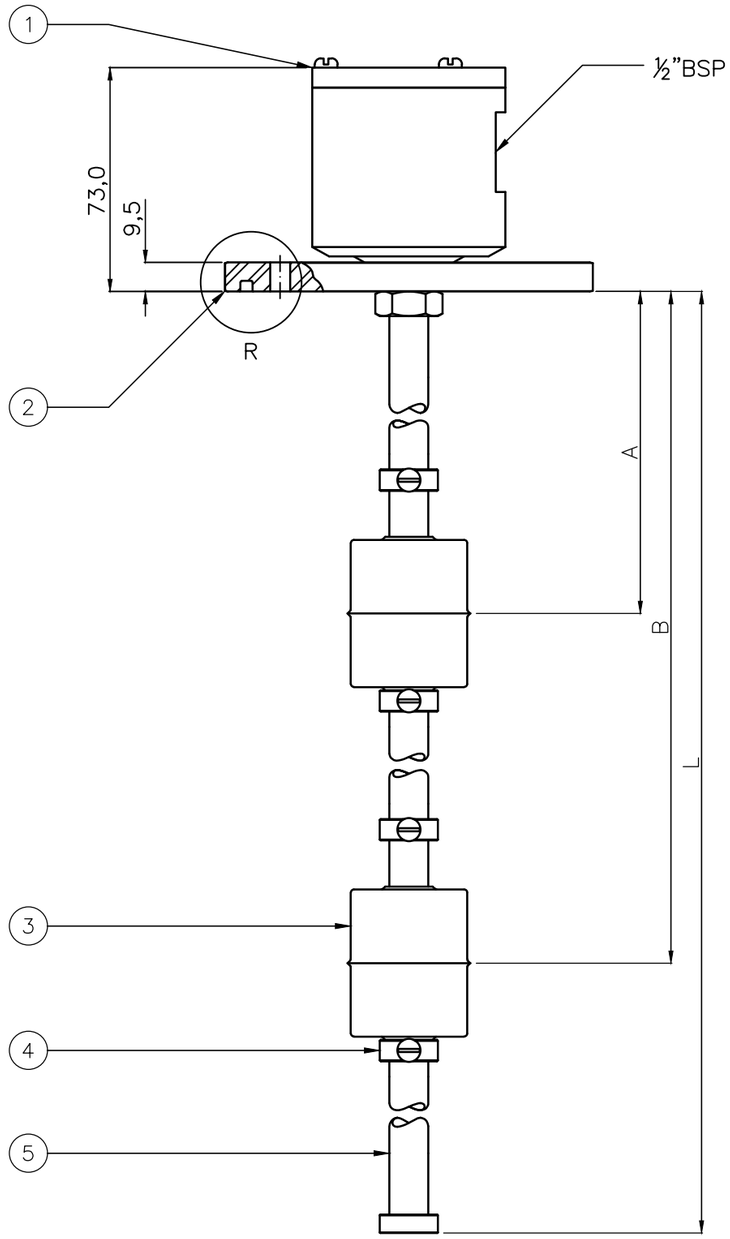


| Especificações | |
|---|---|
| Tensão Máxima | 220 V(AC) / 250 V(DC) |
| Corrente Máxima | 0,50 A |
| Potência Máxima | 60 W |
| Temperatura Máxima | 80 °C |

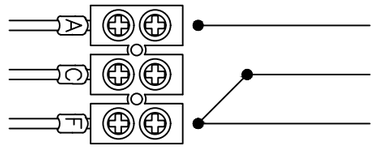


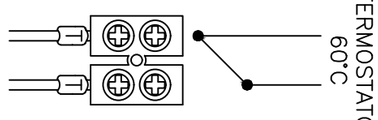


| Dimensões Mínimas | |
|---|---|
| Dimensão A | A ≥ 80 mm |
| Dimensão B | B ≥ A + 100 mm |
| Dimensão L | L ≥ B + 50 mm |

Furação do Reservatório

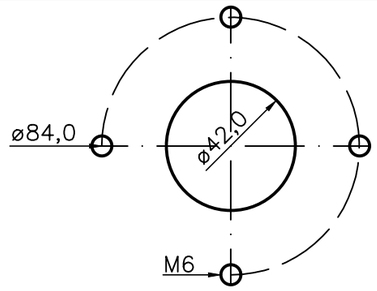


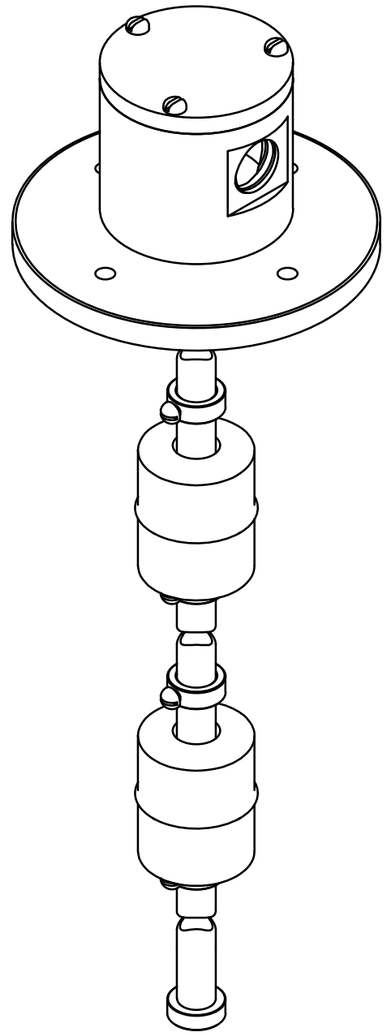

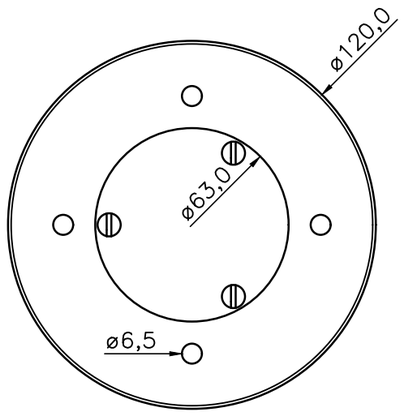


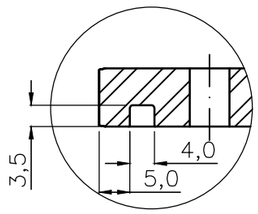


DETALHE R
ESCALA 1:1

| POS. | DESIGNAÇÃO | QUANT. | MATERIAL | NORMA |
|---|---|---|---|---|
| 5 | Haste | 1 | Aço Inoxidável 304 | – |
| 4 | Anel Limitador | 4 | Aço Inoxidável 304 | – |
| 3 | Flutuador Magnético | 2 | Aço Inoxidável 304 | – |
| 2 | Flange de Fixação | 1 | Aço SAE 1020 | – |
| 1 | Invólucro | 1 | Alumínio | – |

| REV. | DESCRIÇÃO | DATA | EXECUTADO | APROVADO |
|---|---|---|---|---|
| 10 | Desenho | 04/01/2021 | Mantovanello | Celso |

KIT NÍVEL

| | | | |
|---|---|---|---|
| TÍTULO | KNBM-5202-T60F | ESCALA | 1:2 |
| UNIDADE | - | DATA | 04/01/2021 |
| EQUIPAMENTO | CHAVE DE NÍVEL | DESENHO | - |
| COMPONENTE | - | REVISÃO | - |
| MODELO | KNBM-5202-T60F | OBS | - |
| DESCRIÇÃO | CHAVE DE NÍVEL COM TERMOSTATO BIMETÁLICO 60°C (N.F.) INTEGRADO | FORMATO | A3 |
| | | FOLHA. | 1 / 1 |
| | | ASSINATURA | Bruno Mantovanello |

PART NUMBER KN-COD-LC-LS-A-A-E01-P01-2-C-2-A-[A]/[B]-[L]-A-T60F-0

DOCUMENTO DE PROPRIEDADE DA KIT NÍVEL COMÉRCIO E EQUIPAMENTOS LTDA. SENDO PROIBIDO SUA REPRODUÇÃO TOTAL OU PARCIAL