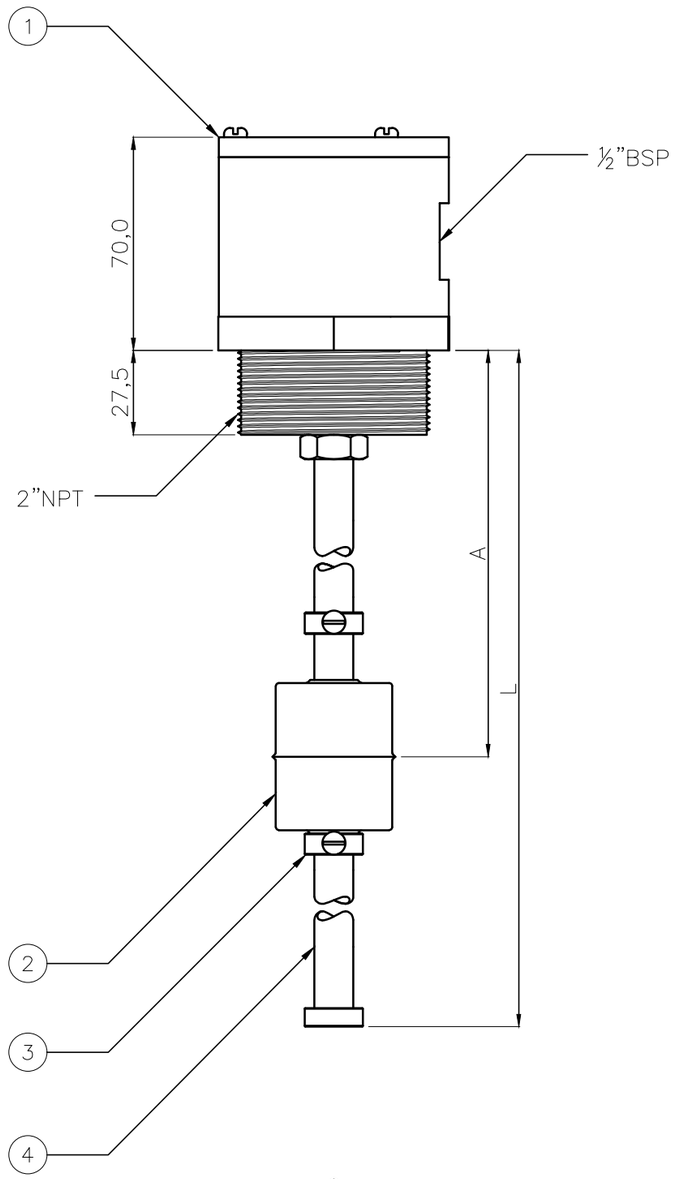

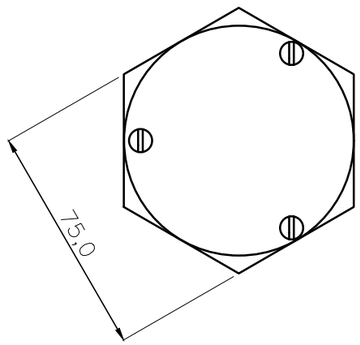

Especificações	
Tensão Máxima	220 V(AC) / 250 V(DC)
Corrente Máxima	0,50 A
Potência Máxima	60 W
Temperatura Máxima	80 °C

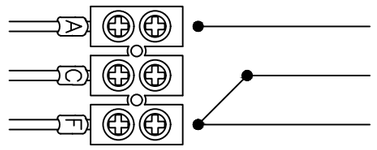

Dimensões Mínimas	
Dimensão A	A ≥ 100 mm
Dimensão L	L ≥ A + 50 mm

Furação do Reservatório

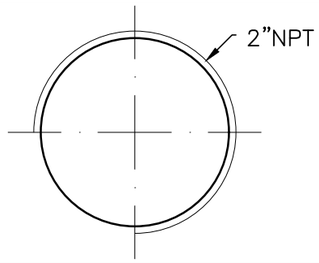

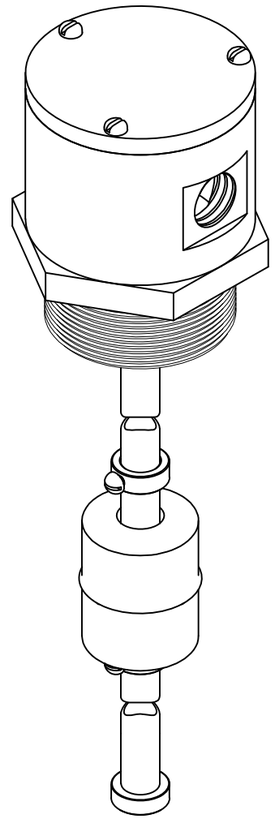

POS.	DESIGNAÇÃO	QUANT.	MATERIAL	NORMA
4	Haste	1	Aço Inoxidável 304	–
3	Anel Limitador	2	Aço Inoxidável 304	–
2	Flutuador Magnético	1	Aço Inoxidável 304	–
1	Invólucro	1	Alumínio	–

REV.	DESCRIÇÃO	DATA	EXECUTADO	APROVADO
10	Desenho	04/01/2021	Mantovanello	Celso

KIT NÍVEL

TÍTULO	KNBM-5301	ESCALA	1:2
UNIDADE	-	DATA	04/01/2021
EQUIPAMENTO	CHAVE DE NÍVEL	DESENHO	-
COMPONENTE	-	REVISÃO	-
MODELO	KNBM-5301	OBS	-
DESCRIÇÃO	CHAVE DE NÍVEL	FORMATO	A3
		FOLHA.	1 / 1
		ASSINATURA	Bruno Mantovanello
PART NUMBER	KN-COD-LC-LS-A-A-E04-P12-1-C-1-A-[A]-[L]-A-0-0		

DOCUMENTO DE PROPRIEDADE DA KIT NÍVEL COMÉRCIO E EQUIPAMENTOS LTDA. SENDO PROIBIDO SUA REPRODUÇÃO TOTAL OU PARCIAL