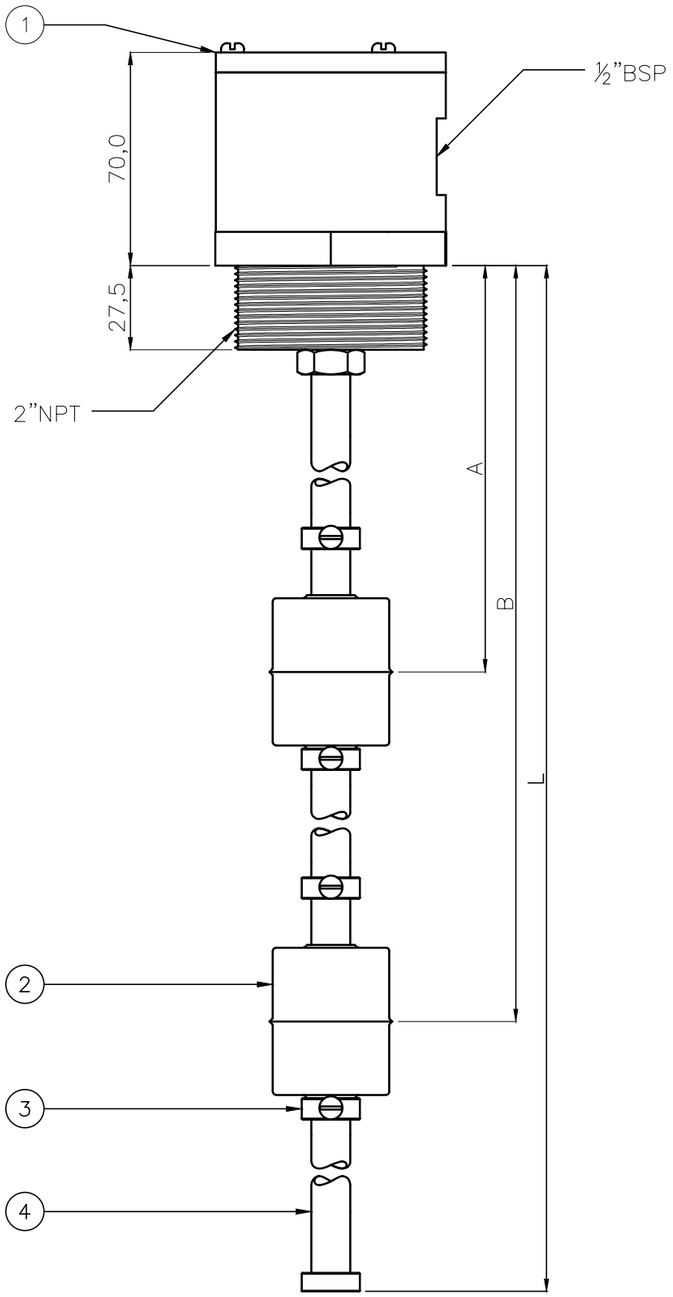

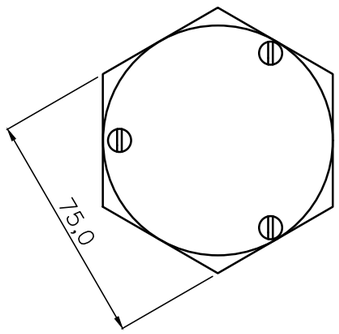

Especificações	
Tensão Máxima	220 V(AC) / 250 V(DC)
Corrente Máxima	0,50 A
Potência Máxima	60 W
Temperatura Máxima	80 °C

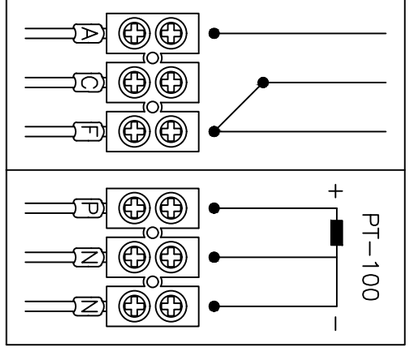

Dimensões Mínimas	
Dimensão A	A ≥ 100 mm
Dimensão B	B ≥ A + 100 mm
Dimensão L	L ≥ B + 50 mm

Furação do Reservatório

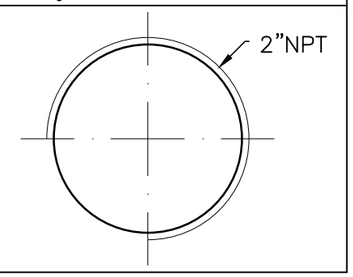

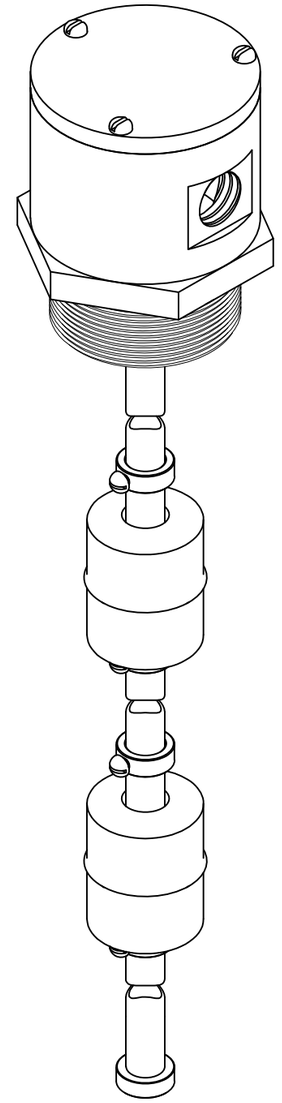

POS.	DESIGNAÇÃO	QUANT.	MATERIAL	NORMA
4	Haste	1	Aço Inoxidável 304	–
3	Anel Limitador	4	Aço Inoxidável 304	–
2	Flutuador Magnético	2	Aço Inoxidável 304	–
1	Invólucro	1	Alumínio	–

REV.	DESCRIÇÃO	DATA	EXECUTADO	APROVADO
10	Desenho	04/01/2021	Mantovanello	Celso

KIT NÍVEL

TÍTULO	KNBM-5302-PT
UNIDADE	-
EQUIPAMENTO	CHAVE DE NÍVEL
COMPONENTE	-
MODELO	KNBM-5302-PT
DESCRIÇÃO	CHAVE DE NÍVEL COM TERMORRESISTÊNCIA PT-100 (3 FIOS) INTEGRADA
PART NUMBER	KN-COD-LC-LS-A-A-E04-P12-2-C-2-A-[A]/[B]-[L]-A-PT3-0

ESCALA	1:2
DATA	04/01/2021
DESENHO	-
REVISÃO	-
OBS	-
FORMATO	A3
FOLHA.	1 / 1
ASSINATURA	Bruno Mantovanello

DOCUMENTO DE PROPRIEDADE DA KIT NÍVEL COMÉRCIO E EQUIPAMENTOS LTDA. SENDO PROIBIDO SUA REPRODUÇÃO TOTAL OU PARCIAL