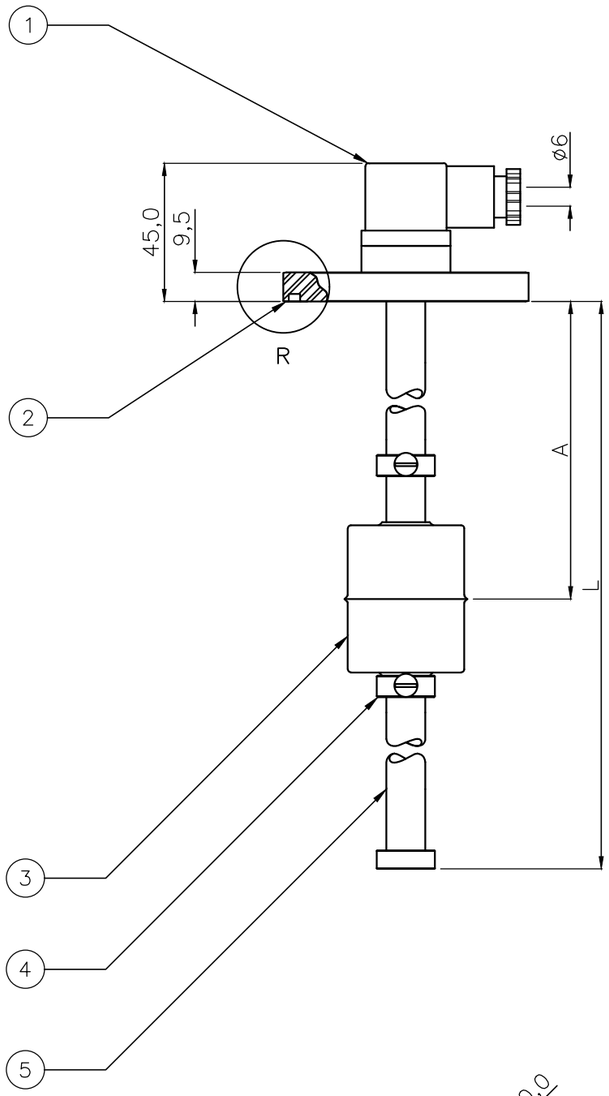

Especificações	
Tensão Máxima	220 V(AC) / 250 V(DC)
Corrente Máxima	0,50 A
Potência Máxima	60 W
Temperatura Máxima	80 °C

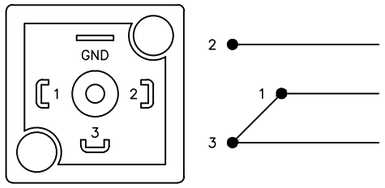

Dimensões Mínimas	
Dimensão A	A ≥ 80 mm
Dimensão L	L ≥ A + 50 mm

Furação do Reservatório

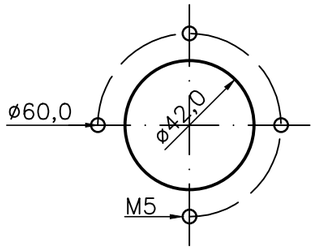

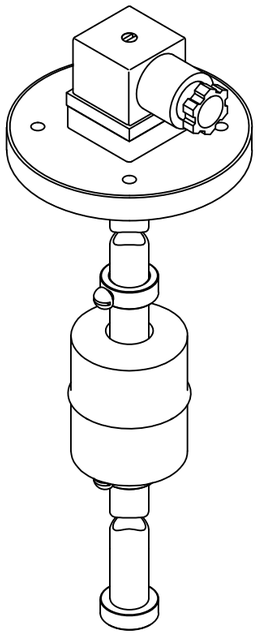

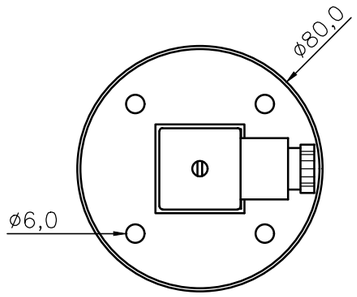

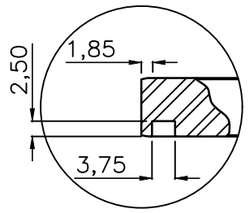

DETALHE R
ESCALA 1:1

POS.	DESIGNAÇÃO	QUANT.	MATERIAL	NORMA
5	Haste	1	Aço Inoxidável 304	–
4	Anel Limitador	2	Aço Inoxidável 304	–
3	Flutuador Magnético	1	Aço Inoxidável 304	–
2	Flange de Fixação	1	Aço SAE 1020	–
1	Conector Elétrico	1	Poliamida / Nylon	EN 175301-803 (EX DIN 43650)

REV.	DESCRIÇÃO	DATA	EXECUTADO	APROVADO
10	Desenho	04/01/2021	Mantovanello	Celso

KIT NÍVEL

TÍTULO	KNBM-5240-1-80-AC	ESCALA	1:2
UNIDADE	-	DATA	04/01/2021
EQUIPAMENTO	CHAVE DE NÍVEL	DESENHO	-
COMPONENTE	-	REVISÃO	-
MODELO	KNBM-5240-1-80-AC	OBS	-
DESCRIÇÃO	CHAVE DE NÍVEL	FORMATO	A3
		FOLHA.	1 / 1
		ASSINATURA	Bruno Mantovanello

PART NUMBER KN-COD-LC-LS-A-A-E06-P03-1-C-1-A-[A]-[L]-A-0-0

DOCUMENTO DE PROPRIEDADE DA KIT NÍVEL COMÉRCIO E EQUIPAMENTOS LTDA. SENDO PROIBIDO SUA REPRODUÇÃO TOTAL OU PARCIAL